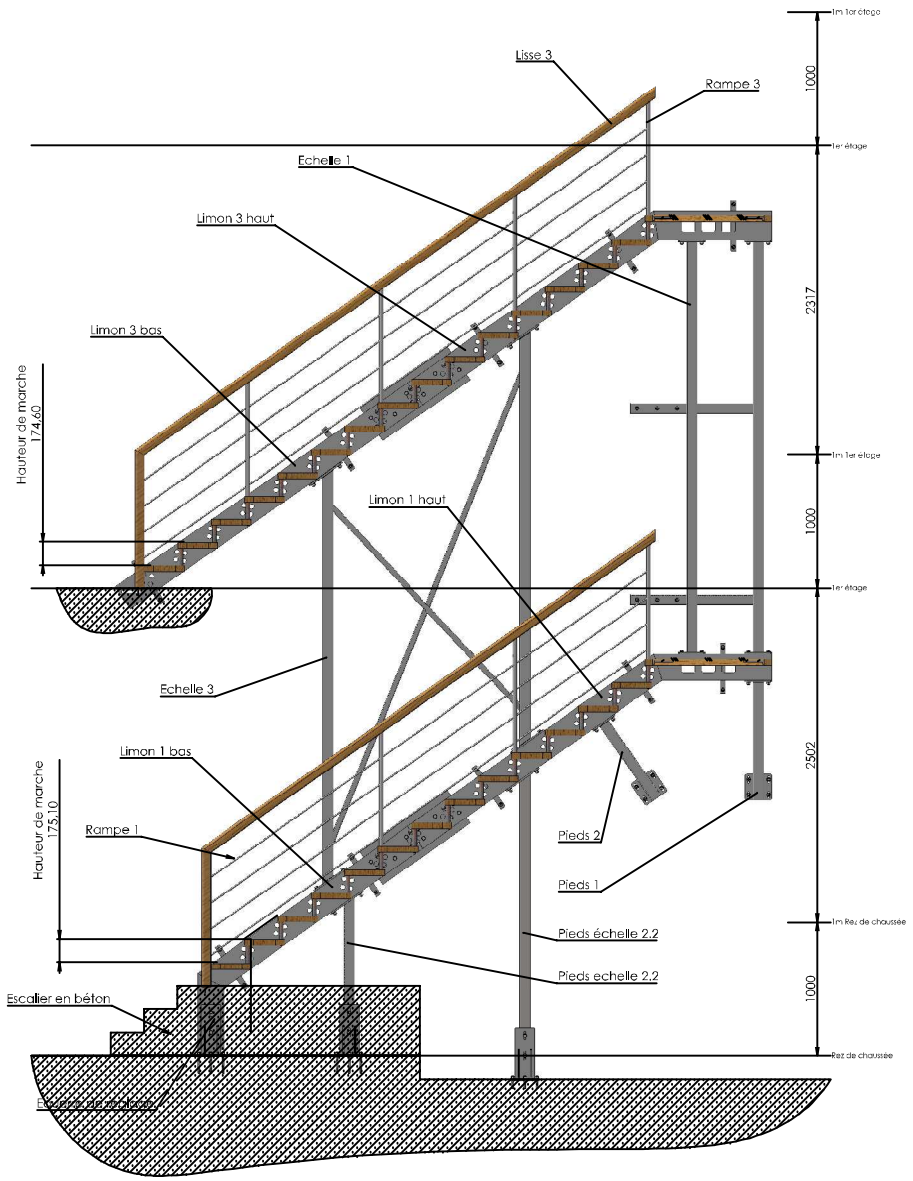


COUPE A-A

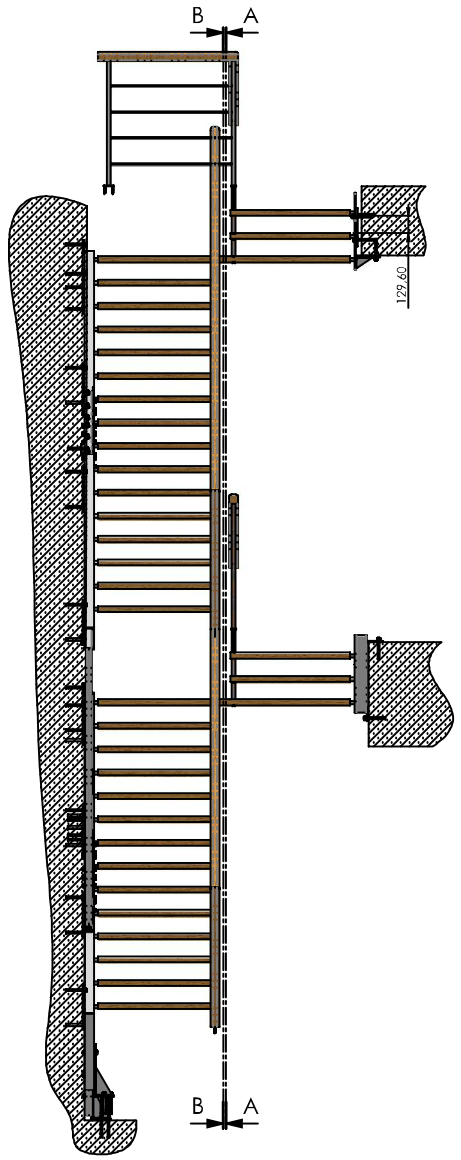


COUPE B-B

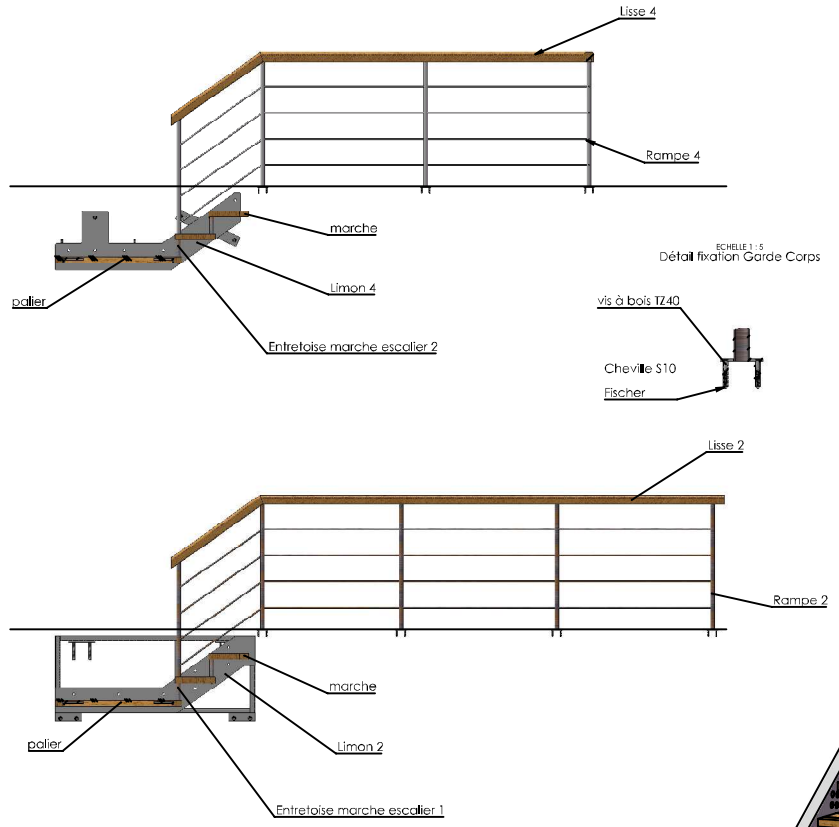


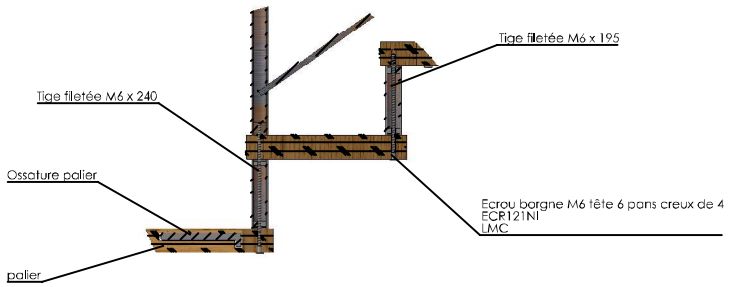


ECHELLE 1 : 5
Détail fixation Entretoise
marche avec et sans
poteau du garde corps

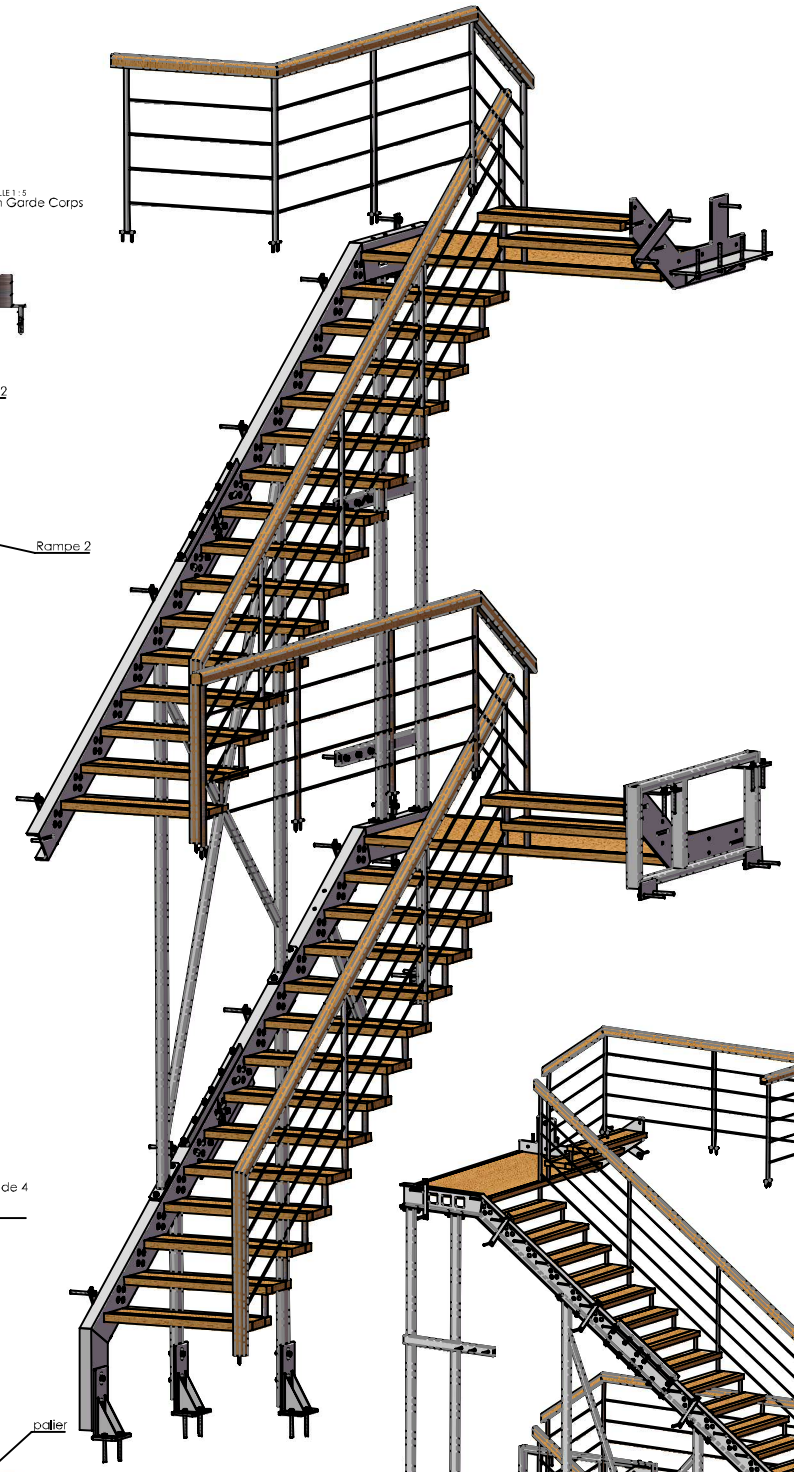

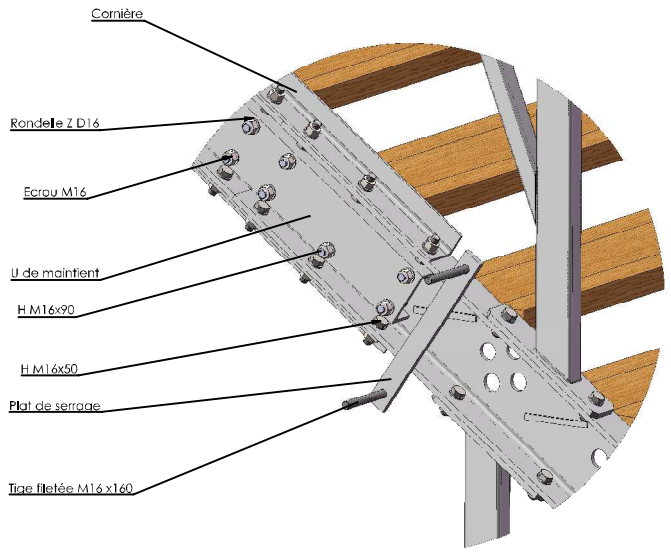


DÉTAIL I
ECHELLE 1 : 5

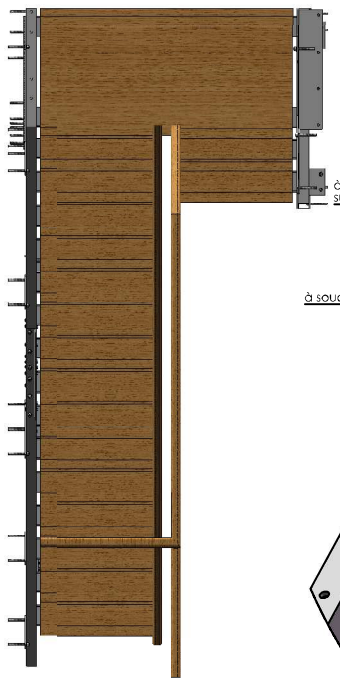


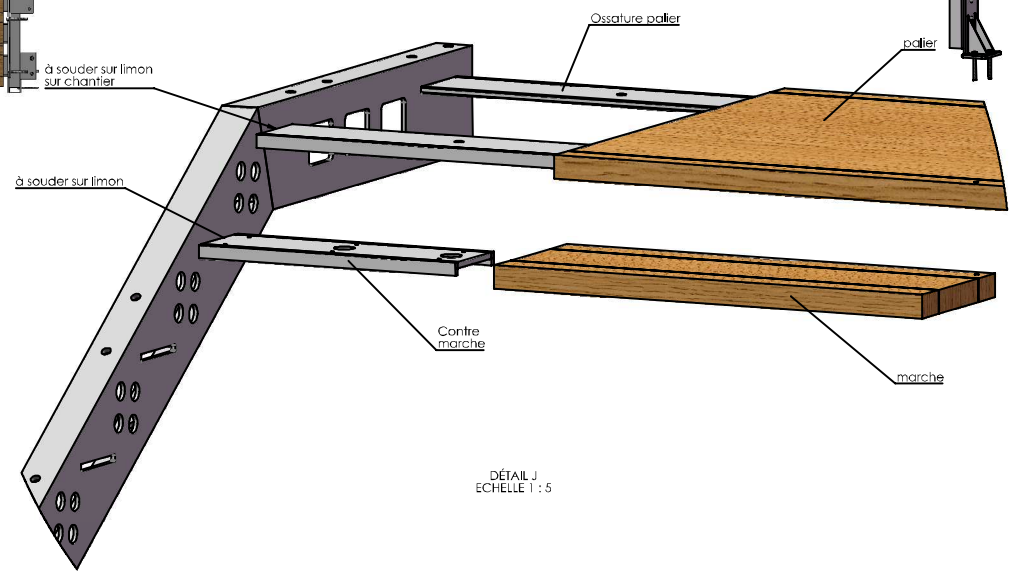

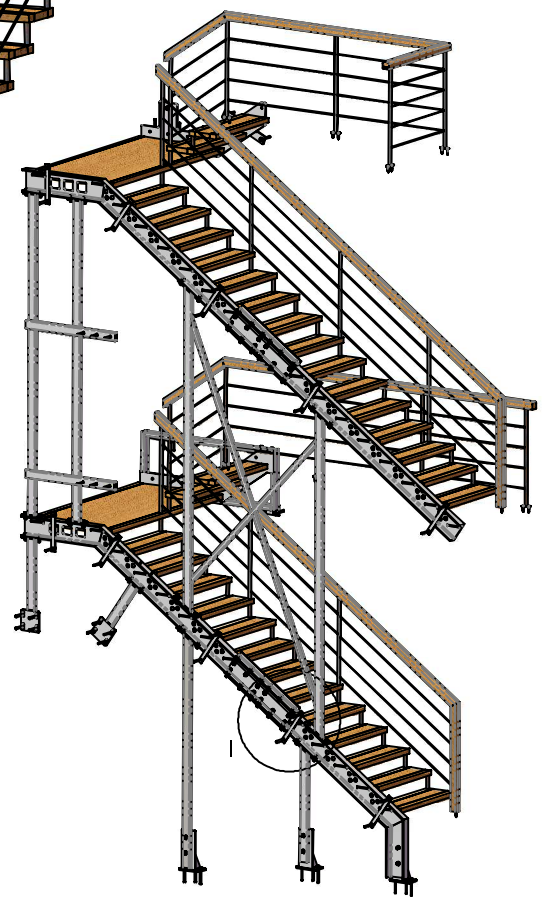
DÉTAIL J
ECHELLE 1 : 5